200100001316 200100001317

Bedienungsanleitung
User Manual

INHALT

Sicherheitsanweisungen 2
Maße 4
Installation 5
Einbau Eines Aktivkohleÿlters 9
Betrieb 10
Inbetriebnahme und beienung 11
Reinigung und Wartung 11
Austauschen der led-lichtbänder 13
Fehlerbehebung 14
Produktdatenblatt 15
Hinweise zum Umweltschutz 16
Konformitätserklärung 17
Entsorgungshinweise 17

SICHERHEITSANWEISUNGEN

- Vielen Dank für den Kauf dieser Dunstabzugshaube. Bitte lesen Sie die Bedienungsanleitung sorgfältig durch, bevor Sie die Dunstabzugshaube benutzen, und bewahren Sie sie an einem sicheren Ort auf.
- Die Installationsarbeiten müssen von einem qualifizierten Elektriker oder einer kompetenten Person durchgeführt werden. Stellen Sie vor der Benutzung der
- Dunstabzugshaube sicher, dass die auf der Dunstab-zugshaube angegebene
- Spannung (V) und Frequenz (Hz) mit der Spannung und Frequenz in Ihrem Haushalt übereinstimmen.
- Der Hersteller und der Vertreter übernehmen keine Verantwortung für Schäden, die durch unsachgemäße Installation und Nutzung verursacht werden.
- Kinder unter 8 Jahren dürfen die Dunstabzugshaube nicht benutzen.
- Dieses Gerät ist nicht für die gewerbliche Nutzung vorgesehen, sondern nur für den
- Haushalt und ähnliche Umgebungen.
- Die Dunstabzugshaube und ihre Filter müssen regelmäßig gereinigt werden, um sie in einwandfreiem Zustand zu halten.
- Vor der Reinigung schalten Sie die Stromversorgung am Hauptschalter aus. Reinigen
- Sie die Dunstabzugshaube gemäß der Bedienungsanleitung und schützen Sie sie vor Brandgefahr.
- Die Dunstabzugshaube darf nicht in Brand gesetzt werden.
- Wenn das Gerät nicht ordnungsgemäß funktioniert, wenden Sie sich an den Hersteller oder einen Fachbetrieb.
- Dieses Gerät darf nur von Kindern ab 8 Jahren und Personen mit einges-chränkten körperlichen, sensorischen oder geistigen Fähigkeiten oder mangelnder Erfahrung und Kenntnis benutzt werden, vorausgesetzt, sie wurden in der Nutzung des Geräts unterwiesen und verstehen die damit verbundenen Risiken.
- Wenn das Netzkabel beschädigt ist, muss es vom Hersteller, seinem Kundendienst oder ähnlich qualifizierten Personen ausgetauscht werden, um Gefahren zu vermeiden.
- Wenn die Dunstabzugshaube gleichzeitig mit Geräten betrieben wird, die Gas oder andere Brennstoffe verbrennen, muss der Raum ausreichend belüftet sein.
- Keine flambierten Gerichte unter der Dunstabzugshaube zubereiten. Zugängliche
- Teile können heiß werden, wenn sie mit Kochgeräten verwendet werden.

Wichtige Hinweise zur Installation

- Die Luft darf nicht in einen Schornstein geleitet werden, der für die Abführung von Abgasen aus Geräten dient, die Gas oder andere Brennstoffe verbrennen (nicht anwendbar für Geräte, die die Luft nur in den Raum zurückleiten).
- Vorschriften bezüglich der Ableitung von Luft müssen eingehalten werden.

Wichtige Hinweise zum Abluftbetrieb

WARNUNG
Vergiftungsgefahr durch zurückgesaugte Abgase. Betreiben Sie das Gerät niemals im Abluftmodus gleichzeitig mit einem offenen Abgasgerät, wenn keine ausreichende Luftzufuhr gewährleistet ist.

Offene Abgasgeräte (zum Beispiel Gas-, Öl-, Holz- oder kohlebetriebene Heizungen, Durchlauferhitzer, Boiler) ziehen Verbrennungsluft aus dem Raum und leiten sie durch ein Abgasrohr oder einen Schornstein nach draußen. Im Abluftmodus wird die Raumluft aus der Küche und den angrenzenden Räumen abgesaugt – ohne ausreichende Luftzufuhr entsteht ein Unterdruck. Giftige Gase aus dem Schornstein oder Abzugsrohr können so zurück in die Wohnräume gesaugt werden.

- Stellen Sie immer sicher, dass eine ausreichende Frischluftzufuhr gewährleistet ist und die Luft zirkulieren kann.
- Eine reine Luftzufuhr-/Abluftbox stellt keine Einhaltung der Grenzwerte sicher.

Ein sicherer Betrieb ist nur möglich, wenn der Unterdruck im Raum, in dem das Gerät installiert ist, 4 Pa (0,04 mbar) nicht überschreitet. Dies kann erreicht werden, wenn die für die Verbrennung benötigte Luft durch Öffnungen strömen kann, die nicht verschließbar sind, beispielsweise in Türen oder Fenstern, in Verbindung mit einer Luftzufuhr-/Abluftbox oder durch andere technische Maßnahmen. Ziehen Sie in jedem Fall einen qualifizierten Schornsteinfeger zu Rate, der die Entlüftung Ihres Hauses beurteilen und geeignete Maßnahmen für eine ausreichende Belüftung vorschlagen kann.

Wenn die Haube ausschließlich im Umluftbetrieb verwendet wird, ist ein uneingeschränkter Betrieb möglich.

Wichtiger Hinweis zum Abbau des Geräts

- Der Abbau erfolgt ähnlich wie der Einbau/Montage in umgekehrter Reihenfolge.
- Bitten Sie eine zweite Person um Hilfe, um Verletzungen während des Abbaus zu vermeiden.

MAßE

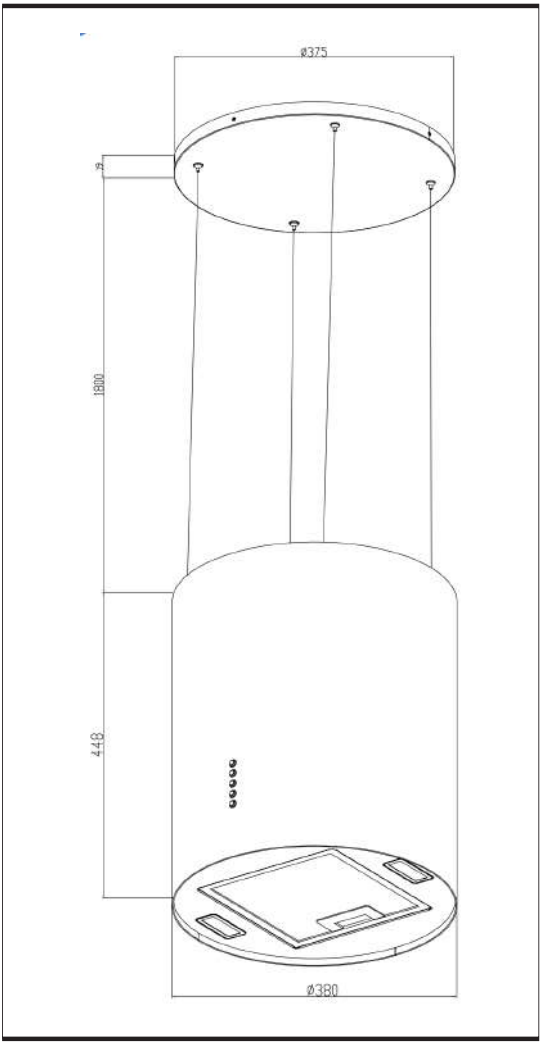

INSTALLATION

Vorbereitung

- Vor der Installation schalten Sie das Gerät aus und ziehen den Stecker aus der Steckdose.
- Die Dunstabzugshaube sollte für die beste Wirkung in einem Abstand von 65–75 cm über der Kochfläche angebracht werden.

Installation (Abluft nach außen)

Hinweis: Wenn die Dunstabzugshaube und Geräte, die mit einer anderen Energiequelle als Strom betrieben werden, gleichzeitig in Betrieb sind, darf der Unterdruck im Raum 4 Pa (4×10^{-5} Bar) nicht überschreiten.

Bau eines rauchbechers

Die hardware beinhaltet:

Deckenbretter einbauen	M6*60 4 pieces	⌀10 4 pieces	ST6*40 6 pieces	M4*8 4pieces	Wire rope 4 pieces

Und hängt die decke

1	
Leg einen herd auf das brett und markieren den bohrort.	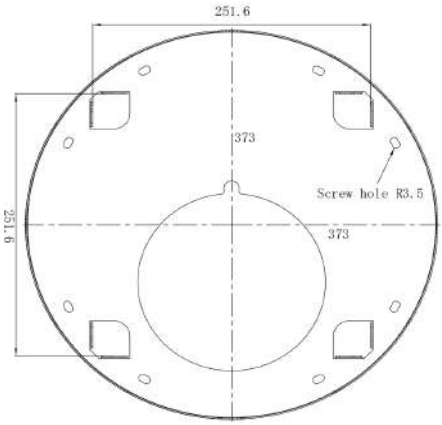

2	
Mit ⌀ 8 bohrer in kennzeichnung. Dem. Mit einem bolzen werden die ST6*40 (6) Oder die M6*60 (4) zum festplattenbau verwendet.	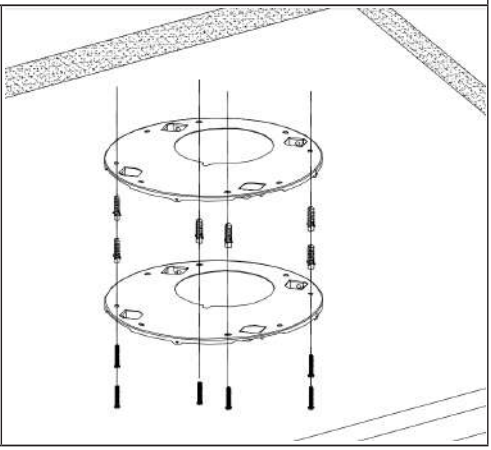

3	
Das gespannt gespannt wurde, wurde über die gespannt gespannt.	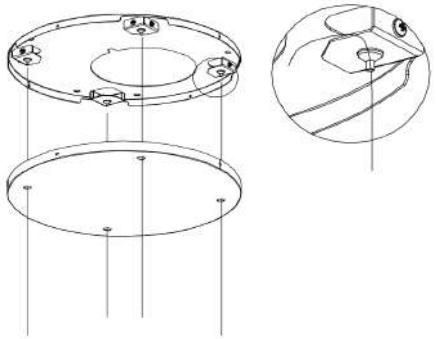

4	
Die garnitur des deckels wurde auf dem gerüst befestigt und mit 4 M4*8 bolzen befestigt. Achte darauf, dass der herd mit dem herd auf die länge des geräts gespannt ist.	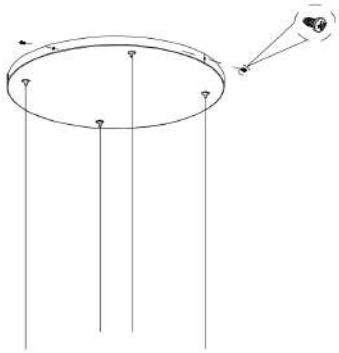

5	
Das seil wurde auf dem seil gespannt, sobald das seil auf dem seil durchgezogen wurde. Die sollst du zuerst schützen und dann die pfanne schwingen.	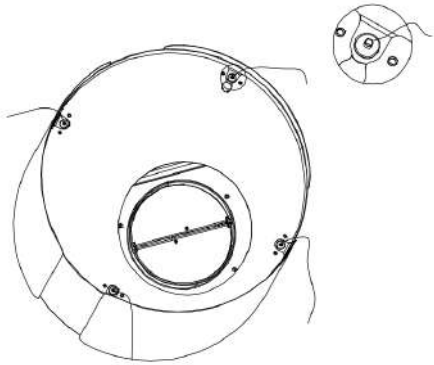

5	
Mit hilfe eines anderen steigt der kessel nach oben. Leg ein brennseil mit einem brenntuch über das passende feld. 24. Dann kommt ein brennhaken auf die länge des betreffenden zaunes, bevor er den ballen am fixieren festsetzt.	

Ventile installiert

Befestige ein einrichtungsventil im lüftungsschacht des abzugsrades.

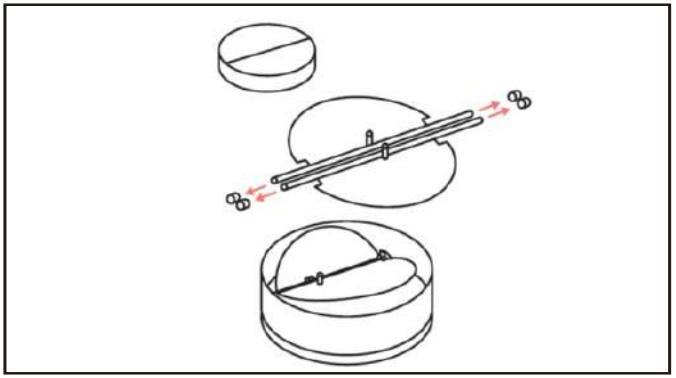

EINBAU EINES AKTIVKOHLEFILTERS

1	2
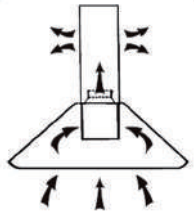	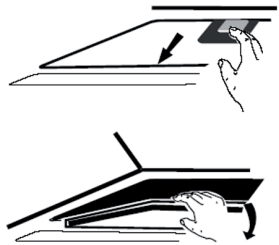
Hängen Sie die Dunstabzugshaube an den Haken der Halterung.	Um den Aktivkohlefilter zu installieren, muss zunächst der Fettfilter entfernt werden. Drücken Sie die Verriegelung und ziehen Sie ihn nach unten.
3	
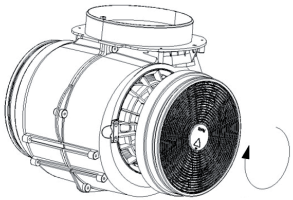	Stecken Sie den Aktivkohlefilter in die Einheit und drehen Sie ihn im Uhrzeigersinn. Wiederholen Sie den Vorgang auf der anderen Seite. Stellen Sie sicher, dass der Filter fest sitzt. Andernfalls könnte er sich lösen und gefährlich werden. Wenn der Aktivkohlefilter installiert ist, wird die Saugleistung geringer sein.

BETRIEB

Ausschalten
Drücken Sie diese Taste, um den Lüfter der Dunstabzugshaube auszuschalten.

Niedrige Geschwindigkeit
Drücken Sie diese Taste, um die Abluft auf die niedrigste Geschwindigkeit einzustellen. Geeignet für sanftes Kochen mit wenig Dampf.

Mittlere Geschwindigkeit
Drücken Sie diese Taste, um die Abluft auf mittlere Geschwindigkeit einzustellen. Geeignet für normales Kochen.

Hohe Geschwindigkeit
Drücken Sie diese Taste, um die Abluft auf die höchste Geschwindigkeit einzustel-len. Verwenden Sie diese Einstellung bei starkem Rauch oder Dampf, um maximale Absaugleistung zu erzielen.

Licht
Drücken Sie diese Taste, um die LED-Leuchten ein- und auszuschalten.

Achtung: Berühren Sie das Licht 30 Minuten lang nicht, nachdem Sie das Gerät benutzt haben, da es heiß sein kann. Bedecken Sie die Lampe nicht mit Wärmedämmung oder anderen Materialien.

INBETRIEBNAHME UND BEDIENUNG

Wichtige Hinweise zur Verwendung der Dunstabzushaube

- Der Fettfilter muss bei der Inbetriebnahme der Dunstabzugshaube immer eingesetzt sein, da sich sonst Fettdämpfe im Inneren der Abzugshaube ablagern können.
- Verwenden Sie kein offenes Feuer unter der Dunstabzugshaube. Hohe Flammen können die Dunstabzugshaube beschädigen oder sogar einen Brand durch Fettablagerungen im Fettfilter verursachen.
- Wenn Sie einen Gasherd verwenden, achten Sie darauf, dass die Kochstellen nicht ohne Kochgeschirr betrieben werden. Bei offener Gasflamme können Teile des Gerätes durch die aufsteigende Hitze beschädigt werden.
- Wegen der Brandgefahr darf das Braten oder Kochen mit Ölen und Fetten unter der Haube nur unter ständiger Aufsicht erfolgen.

VORSICHT
Brandgefahr!: Die Gefahr der Selbstentzündung erhöht sich bei Ölen oder Fetten die bereits mehrfach verwendet wurden.

VORSICHT
Verbrennungsgefahr! Zugängliche Geräteteile können bei der Verwendung des Kochgeräts heiß werden.

REINIGUNG UND WARTUNG

VORSICHT
Stromschlaggefahr! Verwenden Sie zur Reinigung keinen Dampfreiniger.

- Vergewissern Sie sich, dass das Gerät ausgeschaltet ist.
- Ziehen Sie vor der Reinigung des Geräts den Netzstecker.
- Lassen Sie das Gerät und dessen Komponenten immer abkühlen, bevor Sie diese reinigen.
- Verwenden Sie zur Reinigung keine Tücher, Chemikalien oder Alkohol, da diese die Oberfläche beschädigen können. Elektrische/elektronische Teile dürfen nicht gereinigt werden.
- Verwenden Sie keine scharfen oder ätzenden Reinigungsmittel. Verwenden Sie keine scheuernden Reinigungsmittel oder alkalische Spülmittel (pH-Wert über 7).
- Wartung und Inspektion sollten regelmäßig durchgeführt werden. Bei sichtbaren Schäden, starkem Geruch oder übermäßiger Überhitzung von Bauteilen benutzen Sie das Gerät nicht mehr.
- Reinigen Sie das Gerät gemäß den Anweisungen. Bei Nichtbeachtung besteht Brandgefahr.

Edelstahloberflächen

Reinigen Sie die Edelstahloberfläche wöchentlich. Verwenden Sie zur Reinigung ein weiches Tuch und lauwarmes Wasser und verwenden Sie ein für Edelstahl geeignetes Reinigungsmittel. Achten Sie darauf, dass Sie entlang der Maserung des Edelstahls wischen, um unschöne Kratzer zu vermeiden.

Bedienfeldoberfläche

Reinigen Sie die die Bedienfeldoberfläche wöchentlich. Verwenden Sie zur Reinigung ein weiches Tuch und lauwarmes Wasser. Achten Sie darauf, dass das Tuch vor der Reinigung sauber und nicht zu nass ist. Wischen Sie überschüssige Feuchtigkeit mit einem trockenen, weichen Tuch weg.

Monatliche Reinigung der Fettfilter

Reinigen Sie den Filter jeden Monat, um Brandgefahr zu vermeiden. Der Filter sammelt Fett, Rauch und Staub und beeinflusst somit die Effizienz der Dunstabzugshaube. Wenn der Filter nicht gereinigt wird, sammeln sich dort Fettreste.

So reinigen Sie die Fettfilter:

- Entfernen Sie den Fettfilter.
- Führen Sie einen der folgenden Schritte aus, um den Filter zu reinigen:

- **Manuelle Reinigung (max. 30 °C):** Weichen Sie den Filter etwa 3 Minuten lang in Wasser mit einem milden, nicht ätzenden fettlösenden Reinigungsmittel ein.
- **Reinigung in der Spülmaschine (max. 30°C):** Legen Sie den Filter in den Geschirrspüler und lassen Sie ein Programm mit einem milden, nicht ätzenden, fettlösenden Reinigungsmittel laufen.

Hinweis: Es ist ratsam, keine Klarspüler zu verwenden. Die Reinigung des Filters sollte getrennt von Geschirr und Küchenutensilien erfolgen. Bürsten Sie den Filter vorsichtig mit einer weichen Bürste ab. Wenden Sie nicht zu viel Druck an, damit der Filter nicht beschädigt wird. Der Filter kann grau ausbleichen. Dies ist normal und wird nicht von der Garantie abgedeckt.

Aktivkohlefilter austauschen

Wechseln Sie alle 3 bis 6 Monate den Aktivkohlefilter aus (siehe Abschnitt: „Aktivkohlefilter einbauen (optional)“).

AUSTAUSCHEN DER LED-LICHTBÄNDER

Bitte beachten:

- Die Beleuchtung darf nur von einem qualifizierten Elektriker ersetzt werden.
- Trennen Sie vor dem Öffnen des Geräts alle Stromverbindungen.
- Lassen Sie die Beleuchtung immer abkühlen, bevor Sie sie ersetzen.
- Verwenden Sie immer Handschuhe oder ein Tuch, um d
- Direkter Kontakt kann die Lebensdauer der Beleuchtung verkürzen.

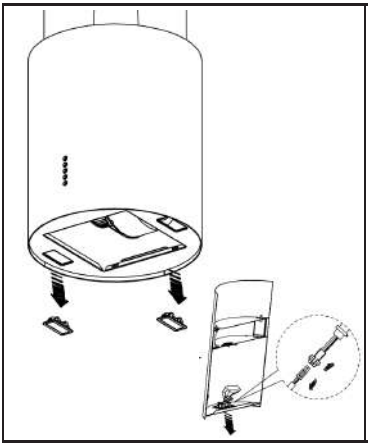

1. Entfernen Sie die Fettfilter.
2. Führen Sie eine Hand in die Haube, um das LED-Licht vorsichtig herauszudrücken, greifen Sie mit der anderen Hand das Licht, ziehen Sie es heraus und trennen Sie das Lichtkabel.
3. Schließen Sie nach dem Austausch des LEDs das LED-Kabel an und setzen Sie das LED-Licht wieder in die Öffnung ein.

Hinweis: Denken Sie daran, nach dem Austausch der neuen Lampe alles wieder zusammenzubauen und alle Schrauben an derselben Position zu befestigen. Ersetzen Sie die Beleuchtung immer durch denselben Typ und dieselbe Stromstärke.

FEHLERBEHEBUNG

Fehler	Mögliche Ursache	Lösung
Licht an, aber Motor funktioniert nicht.	Der Lüfterflügel ist blockiert.	Entfernen Sie die Blockierung.
	Der Kondensator ist beschädigt.	Kondensator ersetzen.
	Der Motor ist blockiert oder das Lager ist beschädigt.	Motor ersetzen.
	Lampe defekt.	Motor ersetzen.
Licht funktioniert nicht, Motor funktioniert nicht.	Licht defekt.	Lampe ersetzen.
	Stromkabel ist locker.	Kabel gemäß dem Schaltplan anschließen.
Gehäuse vibriert.	Lüfterflügel beschädigt und verursacht Vibrationen.	Lüfterflügel ersetzen.
	Der Motor ist nicht fest montiert.	Motor fest montieren.
	Das Gehäuse ist nicht fest montiert.	Gehäuse fest montieren.
Unzureichende Saugleistung.	Der Abstand zwischen Gehäuse und Kochfeld ist zu groß.	Abstand anpassen.
	Zu starke Belüftung durch offene Türen oder Fenster.	Einen neuen Standort wählen und Gerät neu montieren.

PRODUKTDATENBLATT

Informationen gemäß Verordnung (EU) Nr. 65/2014
Mess- und Berechnungsmethoden gemäß
EN 61591:1997+A1:2006+A2:2011+A11:2014+A12:2015

Artikelnummer	200100001316 200100001317		
Beschreibung	**Symbol**	**Wert**	**Einheit**
Jährlicher Energieverbrauch	AEChood	22,4	kWh/Jahr
Energieeffizienzklasse		A+	
Fluiddynamische Effizienz	FDEhood	37,1	
Fluiddynamische Effizienz-klasse		A	
Beleuchtungseffizienz	LEhood	54	Lux/W
Beleuchtungseffizienzklasse		A	
Fettfiltereffizienz	GFEhood	65,5	%
Fettfiltereffizienzklasse		D	
Luftstrom bei Mindest- und Höchstgeschwindigkeit im Normalbetrieb, ohne Intensiv- oder Boostfunktion		281,2/533,2	m^3/h
Luftstrom im Intensiv- oder Boostbetrieb		623,3	m^3/h
Luftschallemissionen A-gewichtet bei Mindest- und Höchstgeschwindigkeit im Normalbetrieb		50/66	dB
Luftschallemissionen A-gewichtet im Intensiv- oder Boostbetrieb		68	dB
Stromverbrauch im Aus-Modus	Po	0,48	W
Stromverbrauch im Standby-Modus	Ps	-	W
Kontaktinformationen			

HINWEISE ZUM UMWELTSCHUTZ

- Achten Sie darauf, dass während des Kochens ausreichend Frischluftzufuhr vorhanden ist, damit die Dunstabzugshaube effizient und mit geringem Betriebsgeräusch arbeiten kann.
- Passen Sie die Lüftergeschwindigkeit an die Menge an Dampf an, die beim Kochen erzeugt wird. Verwenden Sie den Intensivmodus nur bei Bedarf. Je niedriger die Lüftergeschwindigkeit, desto weniger Energie wird verbraucht.
- Wenn beim Kochen größere Mengen Dampf entstehen, wählen Sie rechtzeitig eine höhere Lüftergeschwindigkeit. Wenn der Kochdampf bereits in der Küche verteilt ist, muss die Dunstabzugshaube länger betrieben werden.
- Schalten Sie die Dunstabzugshaube aus, wenn sie nicht mehr benötigt wird.
- Schalten Sie die Beleuchtung aus, wenn sie nicht mehr benötigt wird.
- Reinigen Sie den Filter in regelmäßigen Abständen und ersetzen Sie ihn bei Bedarf, um die Wirksamkeit des Lüftungssystems zu erhöhen und Brandgefahren zu vermeiden.
- Decken Sie beim Kochen immer den Topf ab, um Kochdampf und Kondensation zu reduzieren.

Konformitätserklärung

Die EU-Konformitätserklärung kann unter der auf der Garantiekarte angegebenen Adresse angefordert werden.

Entsorgung

Entsorgung der Verpackung

Entsorgen Sie die Verpackung nach Typ. Geben Sie Karton und Pappe zusammen mit Altpapier und Folien in die entsprechende Sammelstelle für Recyclingmaterialien.

Entsorgung alter Geräte

(Anwendbar in der Europäischen Union und anderen europäischen Ländern mit separaten Sammelsystemen für Recyclingmaterialien.)

Alte Geräte gehören nicht in den Hausmüll!

Wenn die Dunstabzugshaube nicht mehr verwendet werden kann, ist der Verbraucher gesetzlich verpflichtet, alte Geräte getrennt vom Hausmüll zu entsorgen, z. B. bei einer Sammelstelle seiner Gemeinde oder seines Bezirks.

Dies stellt sicher, dass alte Geräte ordnungsgemäß recycelt werden und negative Auswirkungen auf die Umwelt vermieden werden.
Aus diesem Grund sind Elektrogeräte mit dem hier gezeigten Symbol gekennzeichnet.

CONTENTS

Safety Instructions 19
Dimensions 21
Installation 22
Installing a Carbon Filter 26
Operation 27
Setup and Operation 28
Cleaning and Maintenance 28
Replacing the LED light strips 30
Troubleshooting 31
Product data sheet 32
Notes on environmentalprotection 33
Declaration of Conformity 34
Disposal Considerations 34

SAFETY INSTRUCTIONS

- Thank you for purchasing this cooker hood. Please read the instruction manual carefully before you use the cooker hood, and keep it in a safe place.
- The installation work must be carried out by a qualified electrician or competent person. Before you use the cooker hood, make sure that the voltage (V) and the frequency (Hz) indicated on the cooker hood are exactly the same as the voltage and the frequency in your home.
- The manufacturer and the agent will not bear any responsibility for the damage caused by inappropriate installation and usage.
- Children under the age of 8 must not use the cooker hood.
- The appliance is not intended for commercial use, but only for household and similar environments.
- The cooker hood and its filter mesh should be cleaned regularly in order to keep it in good working order.
- Before cleaning, switch the power off at the main supply.
- Clean the cooker hood according to the instruction manual and keep the cooker hood from the danger of burning.
- Prohibit putting the cooker hood by fire.
- If the appliance does not function normally, contact the manufacturer or a specialist company.
- This device may be only used by children 8 years old or older and persons with limited physical, sensory and mental capabilities and / or lack of experience and knowledge, provided that they have been instructed in use of the device by a responsible person who understands the associated risks.
- If the supply cord is damaged, it must be replaced by the manufacturer, its service agent or similarly qualified persons in order to avoid a hazard.
- If the range hood is used at the same time as appliances burning gas or other fuels, the room must be adequately ventilated.
- Do not flambé under the range hood. Accessible parts may become hot when used with cooking appliances.

Important hints on installation

- The air must not be discharged into a flue that is used for exhausting fumes from appliances burning gas or other fuels (not applicable to appliances that only discharge the air back into the room).
- Regulations concerning the discharge of air have to be fulfilled.

Important notes about the extraction mode

WARNING
Risk of poisoning from exhaust gases sucked back. Never operate the device in extraction mode simultaneously with an open flue appliance when there is not adequate airflow guaranteed.

Open flue combustion equipment (for example, gas, oil, wood or coal-fired heaters, tankless water heaters, water heaters) pulls combustion air from the room and runs it through an exhaust pipe or chimney to the outside. In the extraction mode, indoor air is removed from the kitchen and the adjacent rooms - without sufficient air intake this creates a vacuum. Toxic gases from the chimney or extraction flue can thereby be sucked back into the living spaces.

- Always ensure that a sufficient supply of fresh air is guaranteed and that the air can circulate.
- An air supply / extractor box alone does not ensure compliance with the limit value.

Safe operation is only possible when the negative pressure in the room where the appliance is located does not exceed 4 Pa (0.04 mbar). This can be achieved when the air required for combustion can flow through openings that are not closable, for example in doors, windows, in conjunction with an air supply / extractor box or through other technical measures. In any case, consult a qualified chimney sweep who can assess the entire ventilation of your house and propose appropriate measures for adequate ventilation.

If the hood is used exclusively in the recirculation mode, unrestricted operation is possible.

Important note on disassembly of the device

- Disassembly is similar to installation/assembly in reverse order.
- Take a second person to help you during disassembly to avoid injuries.

Dimensions

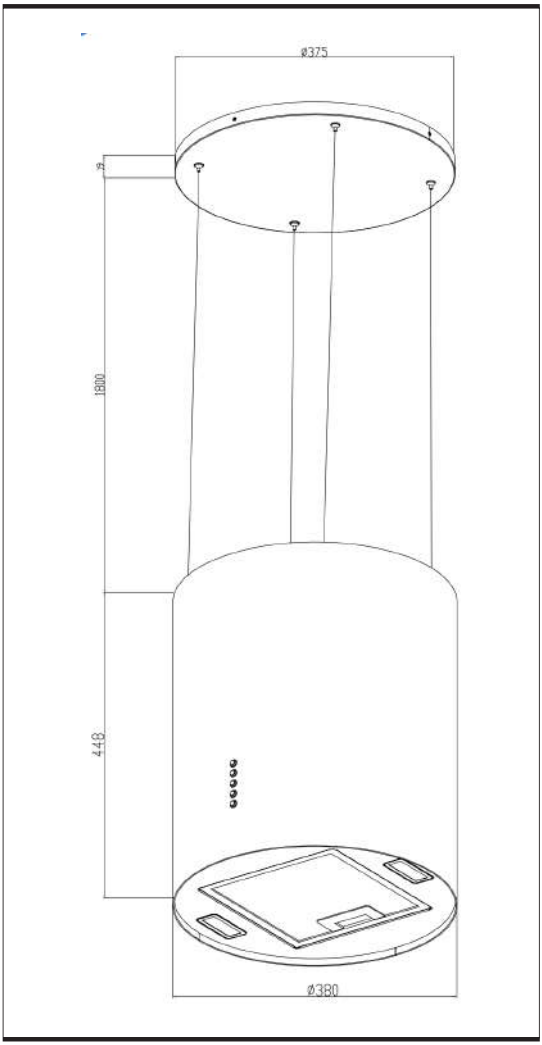

INSTALLATION

Preparation

- Before installation, turn the unit off and unplug it from the outlet.
- The cooker hood should be placed at a distance of 65-75 cm above the cooking plane for best effect.

Installation (Vent outside)

Note: When the range hood and appliance supplied with energy other than electricity are simultaneously in operation, the negative pressure in the room must be not exceed 4 Pa (4 x 10^{-5} Bar).

Installation of range hood

Hardware Included:

Ceiling mounting plate	M6*60 4PCS	⌀10 4PCS	ST6*40 6PCS	M4*8 4PCS	Wire rope 4PCS

Mounting on the ceiling

1	
Position the mounting drawing of the cooker hood on the ceiling and mark the position of the drill holes.	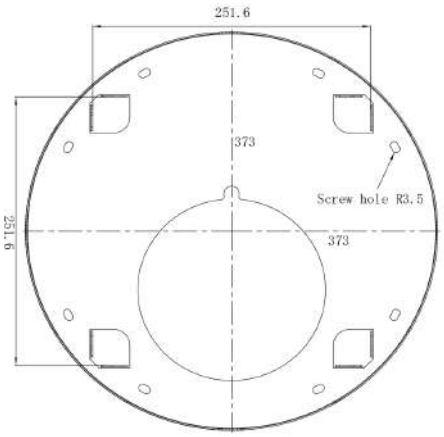

2	
Use a ⌀8 drill bit to drill a hole where is located. After drilling holes, use screws ST6*40/6PCS or screws M6*60/4PCS to fix the ceiling mounting plate.	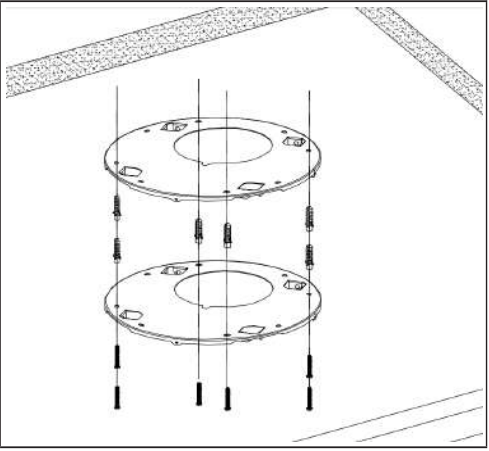

3	
Wire rope through the ceiling decoration cover, the wire rope through the ceiling board on the locking device to fix.	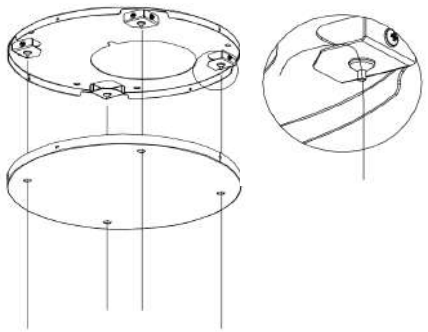

4	
After the wire rope is fix, install the ceiling decoration cover on the ceiling mounting plate and fix it with 4PCS M4*8 screws.The distance between the stove and the cooker hood is reserved, and the length of the wire rope reserved from the ceiling part can be adjusted in advance.	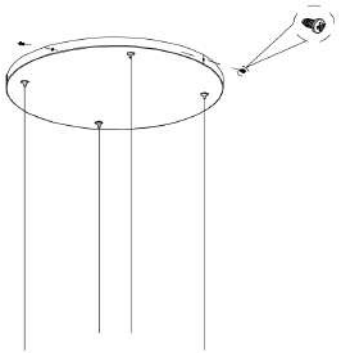

5	
After adjusting the length of the wire rope, lift the cooker hood. Here, run the wire rope through the wire lock on the cooker hood. Then adjust the cooker hood on a horizontal plane.	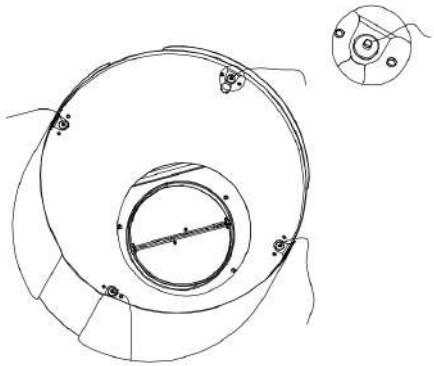

5	
Lift the cooker hood upwards with another person. Attach the retaining ropes to the corresponding brackets on the top of the cooker hood. Adjust the length of the holding ropes before attaching the body of the cooker hood to the holding ropes.	

Valve installation
Fix the one-way-valve to the air outlet of the rangehood.

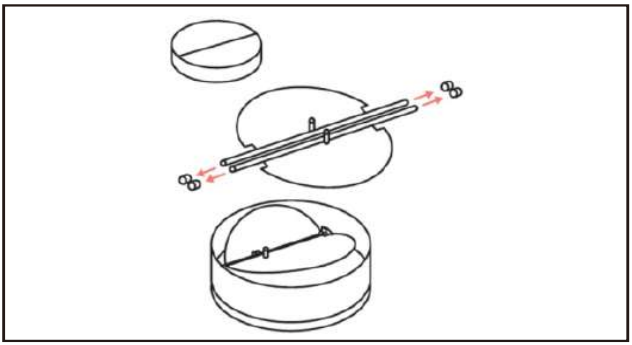

INSTALLING A CARBON FILTER

1	2
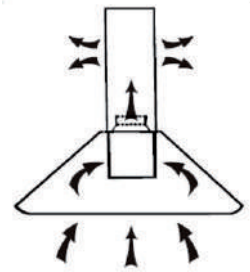	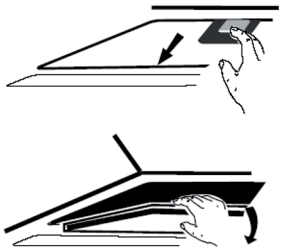
With an activated carbon filter, unpleasant food odours can be filtered out of the air in internally vented extractor hoods.	To be able to install the filter, you must first remove the grease filter. Press the fastener and pull it down.
3	
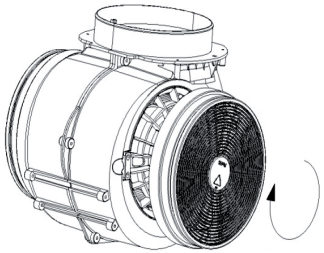	Plug the activated carbon filter into the unit and turn it in clockwise direction. Repeat the same on the other side. Make sure the filter is securely locked. Otherwise, it would loosen and cause dangerous. When activated carbon filter attached, the suction power will be lower.

OPERATION

Power Off
Press this button to turn the rangehood fan off.

Low Speed
Press this button to set the extraction at the lowestrspeed. It is suitable for simmering and cooking withoutrmuch steam.

Medium Speed
Press this button to set the extraction to a mediumrspeed. It is suitable for regular cooking.

High Speed
Press this button to set the extraction to the highestrspeed. Use this fan setting for heavy smoke or steam torachieve the maximum exhaust efficiency.
Press the High SPEED key once for a long time to set the the Booster function. After 5 minutes, the speed automatically changes to level 3.

Light
Press this button to turn the LED lights on and off.

Caution: *Do not touch the light for 30 minutes after using the appliance as it can be hot. Do not cover the globe with thermal insulation or other materials.*

Setting the switch-off delay

When the unit is in standby mode, press and hold the Low Speed + High Speed keys simultaneously to set the fan to turn off with a 5 minute delay. The current speed flashes and the time is counted down. After the time has elapsed, all keys will dim down while and a signal sounds. Press any key or wait 5 seconds to switch to standby mode. To cancel the delay, press and hold the Low Speed+High Speed keys simultaneously during the countdown.

SETUP AND OPERATION

Important notes on use of the cooker hood

- The grease filter must always be in place when the extractor hood is started up, otherwise grease vapours can accumulate inside the extractor hood.
- Do not use an open fire under the extractor hood. High flames can damage the cooker hood or even cause a fire due to grease deposits in the grease filter.
- If you are using a gas cooker, make sure that the cooking zones are not operated without cookware. With an open gas flame, parts of the device can be damaged by the rising heat.
- Because of the fire hazard, frying or cooking with oils and fats under the hood may only be done under constant supervision.

CAUTION
Fire hazard!: The risk of self-ignition increases with oils or fats that have already been used several times.

CAUTION
Burn risk! Accessible parts of the appliance can become hot when using the cooking device.

CLEANING AND MAINTENANCE

CAUTION
Risk of electric shock! Do not use a steam cleaner for the cleaning.

- Make sure that the appliance is switched off.
- Unplug the appliance before cleaning it.
- Always allow the appliance and its components to cool down before cleaning them.
- Do not use cloths, chemicals or alcohol for cleaning as these may damage the surface. Electrical/electronic parts must not be cleaned.
- Do not use harsh or corrosive cleaning agents. Do not use abrasive cleaning agents or alkaline rinsing agents (pH value above 7).
- Maintenance and inspection should be carried out regularly. In case of visible damage, strong odour or excessive overheating of components, stop using the appliance.
- Clean the appliance according to the instructions. There is a fire hazard if this is not observed.

Stainless steel surfaces

Clean the stainless steel surface weekly. For cleaning, use a soft cloth and lukewarm water and use a cleaning agent suitable for stainless steel. Make sure you wipe along the grain of the stainless steel to avoid unsightly scratches.

Control panel interface

Clean the control panel surface weekly. Use a soft cloth and lukewarm water for cleaning. Make sure that the cloth is clean and not too wet before cleaning. Wipe away excess moisture with a dry, soft cloth.

Monthly cleaning of the grease filters

Clean the filter every month to avoid a fire hazard. The filter collects grease, smoke and dust and thus influences the efficiency of the cooker hood. If the filter is not cleaned, grease residues will collect there.

To clean the grease ilters:

- Remove the grease filter.
- Perform one of the following steps to clean the filter:

- **Manual cleaning (max. 30 °C):** Soak the filter in water with a mild, non-caustic grease-dissolving detergent for about 3 minutes
- **Cleaning in the dishwasher (max. 30 °C):**
  Place the filter in the dishwasher and run a programme with a mild, non-caustic, grease-dissolving detergent**.**

Note: It is advisable not to use rinse aid. The filter should be cleaned separately from dishes and kitchen utensils. Carefully brush the filter with a soft brush. Do not apply too much pressure to avoid damaging the filter. The filter may fade to grey. This is normal and is not covered by the warranty.

Replace activated carbon ilter

Replace the activated charcoal filter every 3 to 6 months (see section: "Install activated carbon filter (optional)").

REPLACING THE LED LIGHT STRIPS

Please note:

- The lighting may only be replaced by a qualified electrician.
- Before opening the device, unplug all power connections.
- Always allow the lighting to cool down before replacing it.
- Always use gloves or a cloth to avoid direct contact with your hands.
- Direct contact can shorten the life of the lighting.

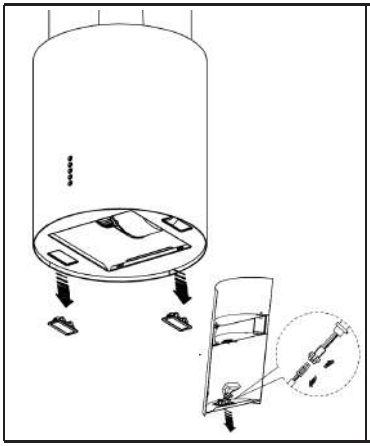

1. Remove the grease filters
2. Put one hand into the hood to gently push out the LED light, use the other hand to grab the light and pull it out, and then pull out the light cable.
3. After changing the LED, plug in the LED cable and put the LED into the hole

Note: Remember to reassemble everything after replacing the new lamp and fix all screws in the same position. Always replace the light with the same type and amperage.

TROUBLESHOOTING

Fault	Possible Cause	Solution
Light on, but motor does not work.	The leaf blocked.	Get rid of the blocking.
	The capacitor damaged.	Replace capacitor.
	The motor jammed bearing damaged.	Replace motor.
	The internal with of motor off or a bad smell from the motor.	Replace motor.
Light does not work, motor does not work.	Light damaged.	Replace lights.
	Power cord looses.	Connect the wires as per the electric diagram.
Shake of the body.	The leaf damaged and causes shaking.	Replace the leaf.
	The motor is not tightly hanged.	Lock the motor tightly.
	The body is not tightly hanged.	Fixed the body tightly.
Insufficient suction.	The distance between the body and the gas top too long.	Readjust the distance.
	Too much ventilation from open doors or windows.	Choose a new place and resemble the machine.

PRODUCT DATA SHEET

Information according to Regulation (EU) No. 65/2014
Measurement and calculation methods according to EN 61591:1997+A1:2006+A2:2011+A11:2014+A12:2015

Item number	200100001316 200100001317		
Description	**Symbol**	**Value**	**Unit**
Annual Energy Consumption	AEC_{hood}	22,4	kWh/Jahr
Energy Efficiency class		A+	
Fluid Dynamic Efficiency	FDE_{hood}	37,1	
Fluid Dynamic Efficiency class		A	
Lighting Efficiency	LE_{hood}	54	Lux/W
Lighting Efficiency class		A	
Grease Filtering Efficiency	GFE_{hood}	65,5	%
Grease Filtering Efficiency class		D	
air flow at minimum and maximum speed in normal use, intensive or boost excluded		281,2/533,2	m^3/h
air flow at intensive or boost setting		623,3	m^3/h
airborne acoustical A-weighted sound power emissions at minimum and maximum speed available in normal use		50/66	dB
airborne acoustical A-weighted sound power emissions at intensive or boost setting		68	dB
power consumption in off mode	P_o	0,48	W
power consumption in standby mode	P_s	-	W
Contact details			

NOTES ON ENVIRONMENTAL PROTECTION

- During cooking, make sure that there is sufficient air supply so that the cooker hood can operate efficiently and with low operating noise.
- Adjust the fan speed to the amount of steam produced during cooking. Use the intensive mode only when necessary. The lower the fan speed, the less energy is consumed.
- If large amounts of steam are produced during cooking, select a higher fan speed in good time. If the cooking steam has already dispersed in the kitchen, the cooker hood must be operated longer.
- Switch off the cooker hood when you no longer need it.
- Switch off the lighting when you no longer need it.
- Clean the filter at regular intervals and replace it if necessary to increase the effectiveness of the ventilation system and prevent fire hazards.
- Always put the lid on when cooking to reduce cooking steam and condensation.

Declaration of Conformity

The EU Declaration of Conformity can be requested at the address specified on the warranty card.

Disposal

Disposal of packaging

Dispose of the packaging according to type. Put cardboard and carton with the waste paper and foils in the recyclables collection.

Disposal of old devices

(Applicable in the European Union and other European countries with separate collection systems for recyclable materials).

Old devices do not belong in the household waste!

If the hood machine can no longer be used, **it is required by law that the consumer disposes of old equipment separately from the household waste**,
e.g. at a collection point of his municipality/district. This ensures that old equipment is recycled properly and thatnegative effects on the environment are avoided.For this reason, electrical appliances are marked with the symbol displayed here.